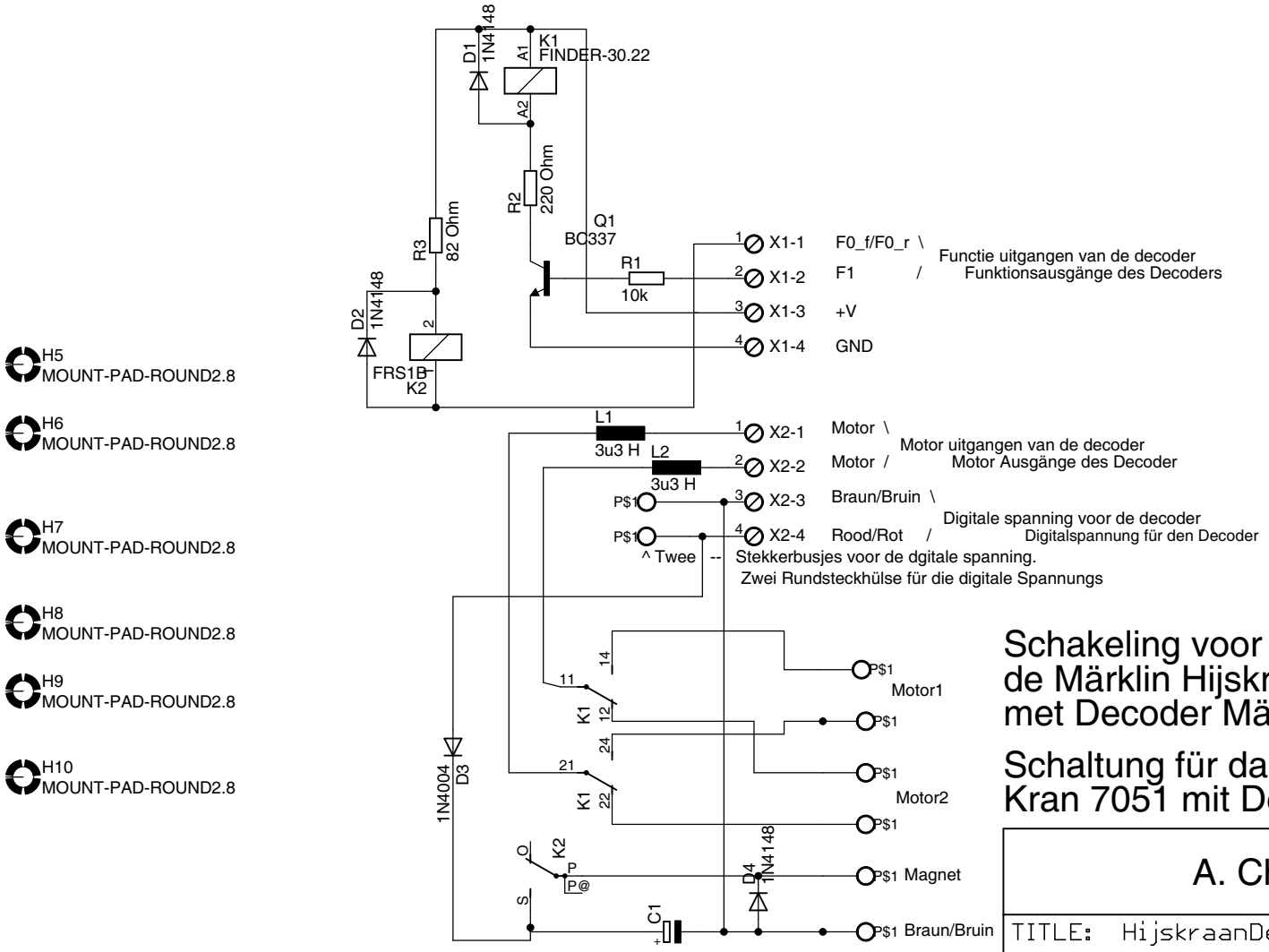

Schakeling voor het bedienen van de Märklin Hijskraan 7051 met Decoder Märklin 60760

Schaltung für das Bedienen der Märklin Kran 7051 mit Decoder Märklin 60760

A. Chr. Burger

TITLE: HijskraanDec_V3

Document Number:

REV: 00

Date: 20-2-2016 16:05:38

Sheet: 1/1